PULVERIZADOR KO 400-600-800-CI/CA

ÍNDICE

DISCRIMINAÇÃO DO PRODUTO	PÁGINA
Adesivos	18
Lista de peças	18
Agitador hidraulico nº 1	16
Lista de peças	16
Bomba KO 3PH 45/65 (Cab. Rubia)	08
Lista de peças	08
Comando simples de 2 e 3 vias	06
Lista de peças	07
Enrolador de mangueira C-2	09
Lista de peças	09
Enrolador de mangueira C-1	10
Lista de peças	10
Filtro de sucção	14
Lista de peças	14
Pulverizador 400/600/800 CI/CA	02
Lista de peças	03
Regulador de pressão 3PH 45/100	12
Lista de peças	12
Reabastecedor bomba KO 3PH 45-65	11
Lista de peças	11
Sistemas hidro pulverizador 400/600/800 CI/CA	04
Lista de peças	05
Pistola PC 06	13
Lista de peças	13
Pistola PH3	15
Lista de peças	15

NÚMERO - 01
REVISÃO - 01
EDIÇÃO - Set/2020

A KO se reserva o direito de introduzir modificações em seus equipamentos e acessórios sem prévio aviso.

PULVERIZADOR 400/600/800-CI/CA

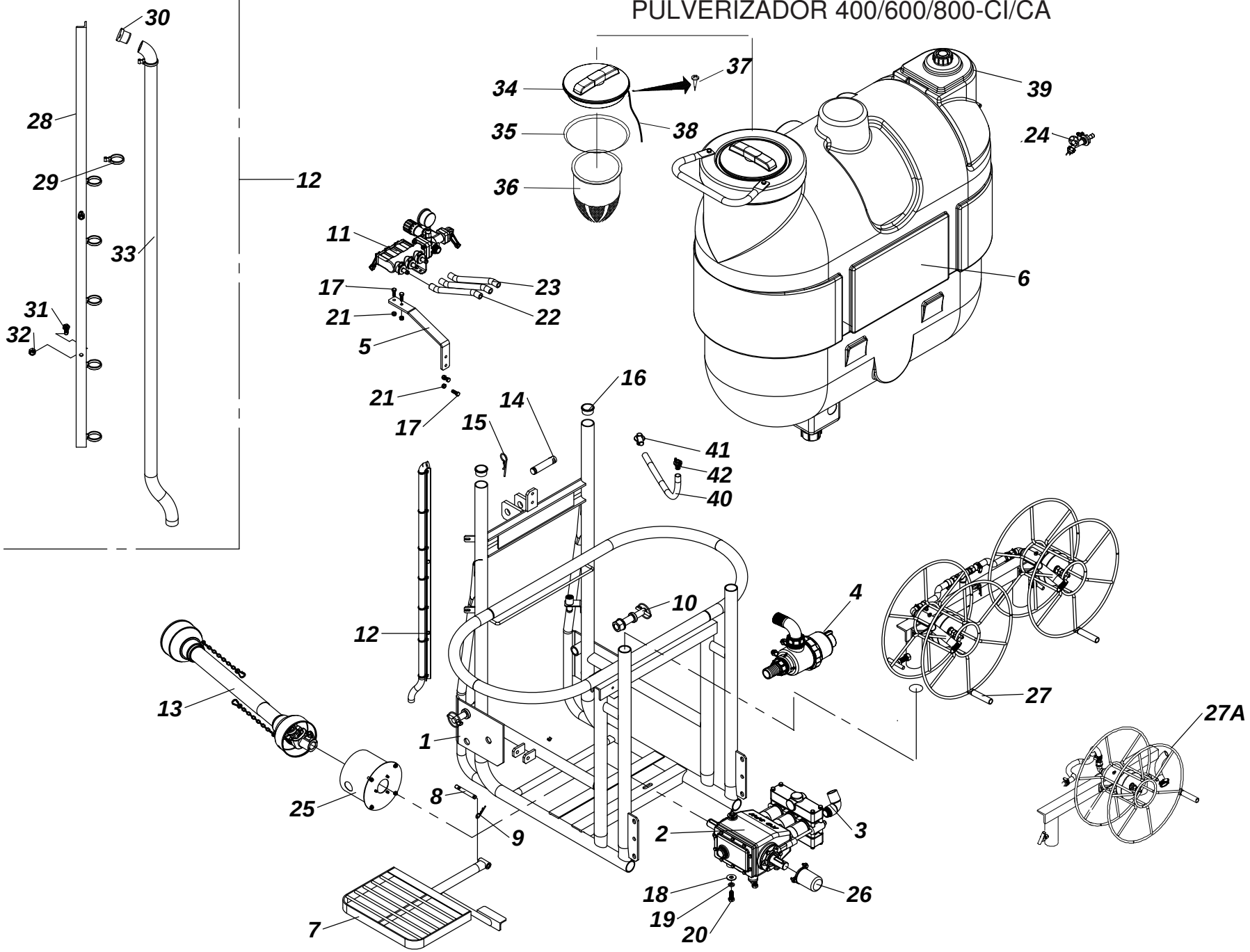

ITENS	CÓDIGO	DISCRIMINAÇÃO	QUANT	ITENS	CÓDIGO	DISCRIMINAÇÃO	QUANT
	17558900	CHASSI KO 400 CI/CA-MOD.2021					
1	17377500	CHASSI KO 600 CI/CA-IH8/10-BX-BOCA LATERAL	1				
	17263900	CHASSI KO 800 CI/CA-IH8/10-BX-BOCA LATERAL	1				
2	17143900	BOMBA KO 3PH45 C.RUBIA	1				
	17253700	BOMBA KO 3PH65 C.RUBIA	1				
3	11019100	CURVA 90 GRAUS DE 1"x1"	1				
	11019000	CURVA 90 GRAUS DE 1"x1.1/2"	1				
4	17517400	FILTRO DE SUCÇÃO DE 120L C/CONEÇÃO	1				
	17462700	FILTRO DE SUCÇÃO DE 150L C/CONEÇÃO	1				
5	19254800	SUPORTE DO COMANDO MASTER KO600/800	1				
6	17462000	TANQUE KO 400 TAMPA COADOR E DRENO	1				
	17392000	TANQUE KO 600 TAMPA LATERAL C/AGUA LIMPA CP	1				
	17413700	TANQUE KO 800 TAMPA LATERAL C/AGUA LIMPA CP	1				
7	19332700	ESTRIBO KO600 PECUARIA	1				
8	16013000	PINO DE 1/2" x 102 - REMANCHADO	1				
9	19134900	CONTRA PINO DE TRAVA DE 5/8"	1				
10	19195600	PINO DE ENGATE INF.CAT.1 R.LONGA(COMPLETO)	2				
11	17571400	COMANDO SIMPLES-3VIAS 3PH45 BY-PASS INJETADO	1				
12	19197500	VISOR DO NIVEL KO 400L. TANQUE KO	1				
	19174000	VISOR DO NIVEL KO 600L. TANQUE KO	1				
	19187400	VISOR DO NIVEL KO 800L. TANQUE KO	1				
13	21140102	CARDAN KO-31	1				
14	16002600	PINO DO ENGATE DO 3º PONTO Ø 1"	1				
15	19135000	CONTRA PINO DE TRAVA 3/4"	1				
16	11017000	TAMPAO P/TUBO DIN 2440 DE 1.1/2"	2				
17	20020204	PARAFUSO SEXTAVADO 3/8"x1"RI NC	4				
18	20140114	ARRUELA LISA DE 1/2"	4				
19	20150113	ARRUELA DE PRESSÃO DE 1/2"	4				
20	20020405	PARAFUSO SEXT. 1/2" x 1.1/4" RI-NC	4				
21	20100205	PORCA SEXT.PARLOCK DE 3/8" NC	4				
22	19287900	MANGUEIRA DE 1/2"-UMA TRAMA(400PSI) - (3,00m)	2				
23	19287700	MANGUEIRA DE 1/2"-UMA TRAMA(400PSI) - (2,50m)	1				
24	19406400	TORNEIRA PARA JARDIM COM SUPORTE 90G-MTG2	1				
25	17396300	PROTETOR DO CARDAN KO31 COMPLETO	1				
26	17394800	TAMPA CEGA PARA BOMBA 3PH C/FIXAÇÃO	1				
27	17013800	ENROLADOR DE MANGUEIRA KO400/2000 C/2	1				
	17230800	ENROLADOR DE MANGUEIRA KO400/2000 C/1	1				
28	19197500	ESCALA DO VISOR KO 400L	1				
	19195400	ESCALA DO VISOR KO 600L	1				
	19187200	ESCALA DO VISOR KO 800L	1				
29	11051400	ABRAÇADEIRA DO VISOR DE NIVEL-3/4"	7				
30	11054400	TAMPA DO VISOR DE NIVEL/MANGUEIRA CRISTAL3/4"	1				
31	20020003	PARAFUSO SEXT. 1/4" x 3/4" R.I.-NC	2				
32	20100203	PORCA SEXT. PARLOCK DE 1/4"-NC	2				
33	19153500	MANGUEIRA CRISTAL DE 3/4" x 2,0 - (1,40m)	1				
34	95040183	TAMPA DN250	1				
35	21031106	CORDÃO DE BORRACHA 6mmx0,5M	1				
36	17351700	COADOR	1				
37	20082052	PARAFUSO P/PLASTICO 5,0x20	8				
38	29090302	CORDÃO DE NYLON 2,5x0.5M	1				
39	17337300	RESERVATORIO DE AGUA LIMPA 20LTS CPL	1				
40	19413600	MANGUEIRA CRISTAL DE 3/4" x 2,0 - (1,00m)	1				
41	11054300	ADAPTADOR DO VISOR 1/2"x3/4"	1				
42	19195200	RESPIRO DA BOMBA 3PH 80	1				

SISTEMAS HIDRO PULVERIZADOR 400/600/800 CI/CA

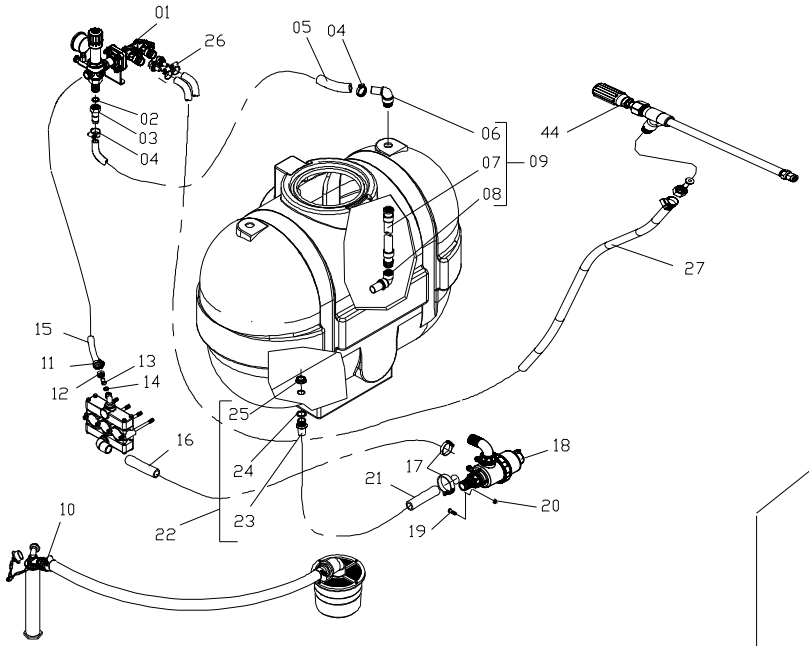

SISTEMA HIDRO 800 SEM OPCIONAIS

SISTEMA HIDRO 800 COM AGITADOR
HIDRÁULICO E LAVADOR DE EMBALAGEM NA TAMPA

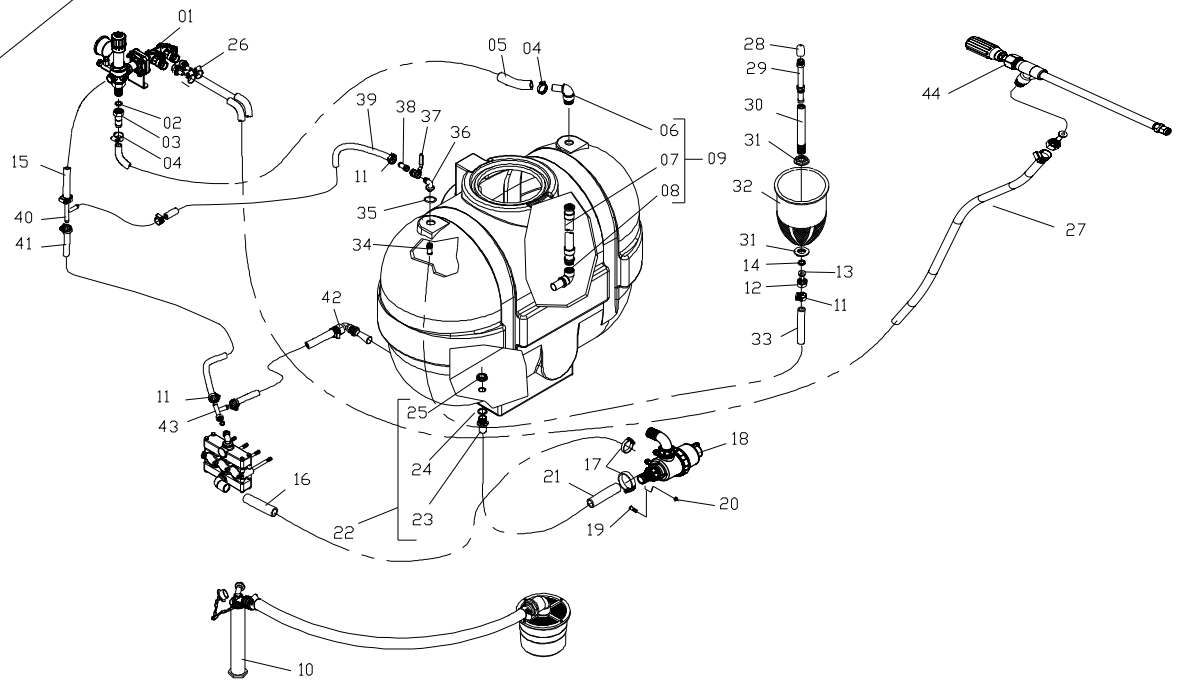

ITEM	CÓDIGO	DISCRIMINAÇÃO	TODAS
01	17328300	Regulador de alta c/distribuidor 2 vias	01
02	19012500	Junta plástica de 1"	01
03	19177000	Retorno da válvula de alivio	01
04	29040109	Abraçadeira B 38	02
05	25013401	Mangueira kanaflex 1" KM-azul	01
06	11030000	Curva 90º retorno de 1"	01
07	19171300	Corpo condutor do agitador de retorno	01
08	11019100	Curva de 90º de 1" x 1"	01
09	19171300	Agitador de retorno cpl	01
10	19195800	Reabastecedor 3PH 65 completo	01
11	29040106	Abraçadeira B 27	02
12	13006700	Porca da garra de 1/2" BSP	03
13	13006300	Garra de 1/2"	03
14	19008800	Junta plástica de 1/2"	03
15	25014504	Mangueira super 1/2" x 1600 mm	01
16	25013403	Mangueira kanaflex 1.1/2" KM-azul	01
17	29040112	Abraçadeira B 44	04
18	17462700	Filtro de Sucção 150L 3PH65/80	01
18	17517400	Filtro de Sucção 120L 3PH45	01
19	20330813	Parafuso sextavado M-8 x 20	03
20	20150110	Arruela de pressão 5/16"	03
21	25013403	Mangueira kanaflex 1.1/2" KM-azul	01
22	19159900	Adaptador interno 1.1/2" x 1.1/2" completo	01
23	11010100	Adaptador interno 1.1/2"	01
24	21030227	Anél nº 16	01
25	19122900	Flange de aperto de 1.1/2"	01
26	29040104	Abraçadeira B-19	04
27	19141200	Mangueira de 3/8" (400 psi) 50M	02
28	11031900	Chuveiro do lavador	01
29	17186000	Haste móvel do lavador	01
30	11031800	Guia da haste móvel	01
31	11013300	Flange de aperto de 1/2"	02
32	17221400	Coador para lavador de embalagens	01
33	25014404	Mangueira de 1/2" (400 psi)	01
34	11032000	Garra do lavador de embalagens	01
35	21030218	Anél o'ring Nº 15	01
36	13050100	Curva 90º macho de 1/2" BSP	01
37	28020102	Válvula esférica de 1/2" BSP	01
38	13014800	Garra niple de 1/2" BSP	01
39	25014404	Mangueira de 1/2" (400 psi)	02
40	26080402	Conector de rosca 11/16"	01
40A	26080403	Conector "T"de Rosca 11/16"	01
41	25014404	Mangueira de 1/2" (400 psi)	01

ITEM	CÓDIGO	DISCRIMINAÇÃO	TODAS
42	19213900	Agitador hidráulico nº 1 (cpl)	01
43	19163300	Distribuidor tipo "T" de 1/2"	01
44	17002800	Pistola PC-06	01

COMANDO SIMPLES 2 **VIAS C/BY PASS- SEM ALIVIO CÓD:** 17595200
COMANDO SIMPLES 3 VIAS C/BY PASS- SEM ALIVIO CÓD: 17571400

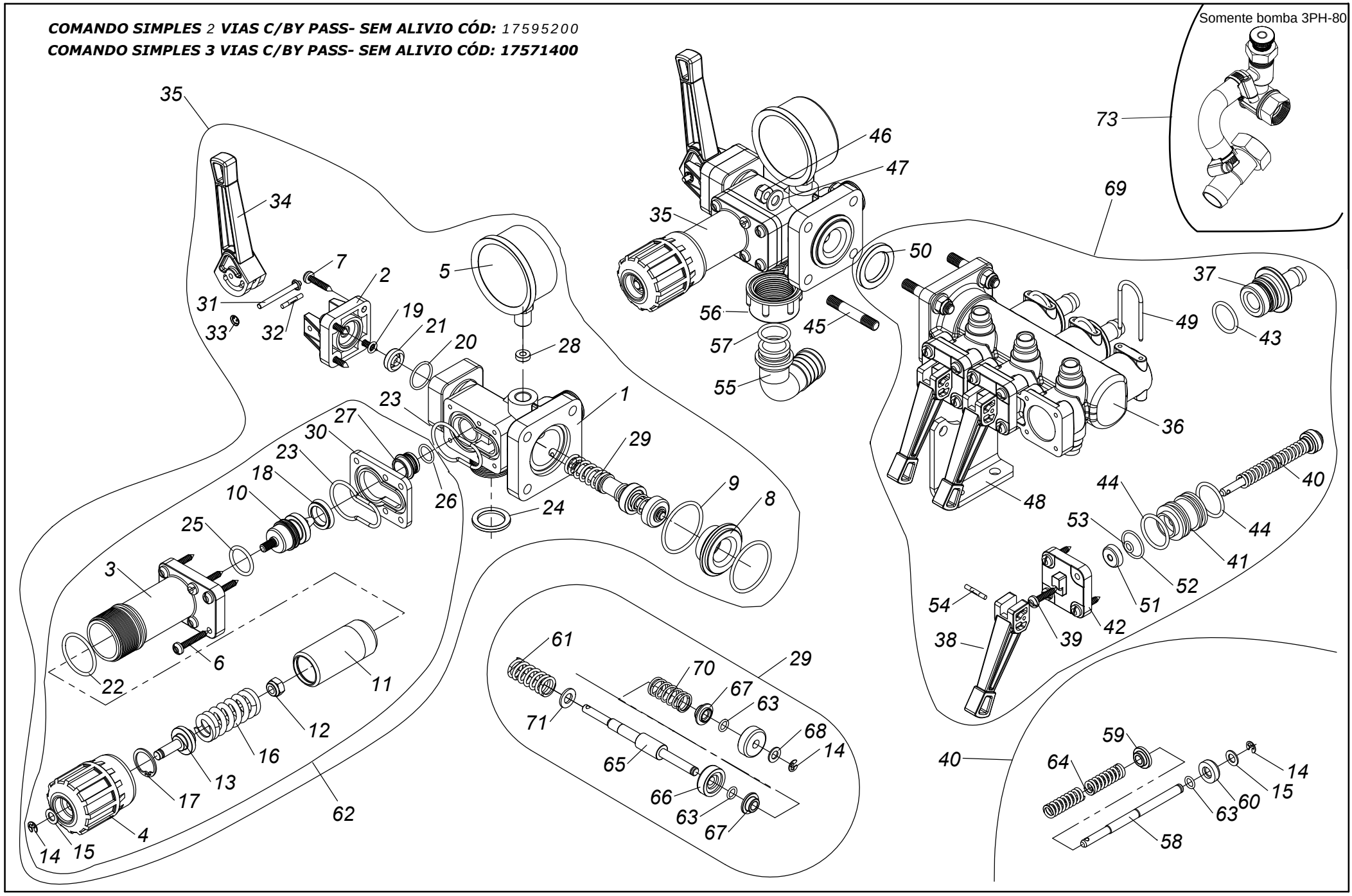

ITENS	CÓDIGO	DISCRIMINAÇÃO	2vias	3vias
1	11020100	CORPO DE ENTRADA DO COMANDO MASTER	1	1
2	11020800	CAVALETE DO COMANDO	1	1
3	11021100	CORPO DO REGULADOR	1	1
4	11020900	MANOPLA REGULADOR PRESSAO(LARANJA)	1	1
5	28010103	MANOMETRO 350 LBS - ROSCA 1/4" BSP	1	1
6	20081907	PARAF. AA FENDA C.PANELA INOX 4,8x32	6	6
7	20081906	PARAFUSO A.A.FENDA CAB.PANELA INOX 4,8x25	4	4
8	11021300	SEDE DE VEDACAO DO ALIVIO	1	1
9	21030812	ANEL O'RING NR-54	2	2
10	19162300	AGULHA DE VEDACAO C.MASTER B.PRESSAO	1	1
11	13058600	CORPO DO ESTOJO	1	1
12	20100304	PORCA SEXT.PARLOCK DE 5/16" NC INOX	1	1
13	13058500	HASTE DO REG. PRESSAO (C.MASTER)	1	1
14	20230406	ARRUELA DE RET.DIN6799 REF.111007-9(INOX)	5	5
15	13058300	ARRUELA DE LATÃO 7,2x12,7x1	4	4
16	29010268	MOLA NR. 68 (COMANDO MASTER)	1	1
17	20230119	ANEL ELASTICO 502024	1	1
18	21030902	GAXETA 2006R (VITON 80)	1	1
19	21030807	ANEL O'RING NR-49 (2-010 VITON)	1	1
20	21030809	ANEL O'RING NR-51 (2-019 VITON)	1	1
21	21030901	GAXETA 2003L (VITON)	1	1
22	21030123	ANEL O'RING NR-32 (2124) VISOR DE OLEO	1	1
23	21030813	ANEL O'RING NR-55 (2-130 VITON)	2	2
24	19012500	JUNTA PLASTICA 1"	1	1
25	21030810	ANEL O'RING NR-52 (2-117 VITON)	1	1
26	21030014	ANEL O'RING NR-11 (2014)	1	1
27	19164800	BASE DA AGULHA C.MASTER P/BOMBA 3PV100/150	1	1
28	11021200	JUNTA DE VEDAÇÃO MANOMETRO	1	1
29	17154200	NUCLEO DO SISTEMA DE ALIVIO	1	1
30	11025000	CALCO DO REG.PRESSAO C.MASTER 3PV100/150	1	1
31	19156700	PINO DA ALAVANCA DE ALIVIO	1	1
32	20221405	PINO SAE J494 TIPO E 1/8"x3/4"	1	1
33	20231004	ANEL DE AUTO RETENÇÃO(ARE 525-040)	2	2
34	11021600	ALAVANCA DE DESVIO DO COMANDO MASTER	1	1
35	17571800	CONJ.CORPO DE ENTRADA COM BY-PASS P/3PH45	1	1
36	11065700	CORPO CENTRAL DO DISTRIBUIDOR 2VIAS SIMPLES	1	
	11085900	CORPO CENTRAL DO DISTRIBUIDOR 3VIAS SIMPLES		1
37	13058700	CONECTOR SAIDA C. MASTER	2	3
38	11048500	ALAVANCA DO COMANDO SIMPLES	2	3
39	20081906	PARAFUSO A.A.FENDA CAB.PANELA INOX 4,8x25	8	12
40	17251800	NUCLEO DE VEDACAO DO DISTRIBUIDOR A CABO	2	3
41	13058800	EMBOLO DE VEDACAO C. MASTER KO	2	3
42	11048700	TAMPA DO EMBOLO DE VEDACAO DO COMANDO	2	3
43	21030811	ANEL O'RING NR-53 (2-118 VITON)	2	3
44	21030119	ANEL O'RING NR-56 (2120)	4	6
45	19157700	PRISIONEIRO 5/16"x2"(C.MASTER)	4	4
46	20100304	PORCA SEXT.PARLOCK DE 5/16" NC INOX	8	8
47	20140211	ARRUELA M8 DIN 125 A	6	6
48	15075400	SUPORTE DE FIXACAO COMANDO MASTER	1	1
49	95020711	GRAMPO CURTO	2	3
50	11032200	APOIO DA SEDE DE VED. C. MASTER	1	1
51	21030901	GAXETA 2003L (VITON)	2	3
52	21030809	ANEL O'RING NR-51 (2-019 VITON)	3	3
53	21030807	ANEL O'RING NR-49 (2-010 VITON)	3	3
54	20221405	PINO SAE J494 TIPO E 1/8"x3/4"	3	3
55	95040185	CURVA 90° DE 25(ARAG116425.25)	1	1
56	95040161	CONEXAO TIPO PORCA G1(2002040)	1	1
57	21030116	ANEL O'RING NR-25	1	1
58	19158100	HASTE DE VED. SAIDA/RETORNO C.MASTER	2	3
59	11022000	BASE NR-2 DA MOLA 69	2	3
60	11021900	SEDE DE VED. SAIDA/RETORNO C.MASTER	2	3
61	29010270	MOLA NR.70	1	1
62	17158600	REGULADOR DE PRESSÃO (C.MASTER 3PV100)	1	1
63	21030808	ANEL O'RING NR-50 (6-113 VITON)	4	4
64	29010271	MOLA NR.71	4	6
65	19158000	HASTE DO NUCLEO DE ALIVIO	1	1
66	11021700	ARRUELA DE VEDAÇÃO DO ALÍVIO	2	2
67	11021800	BASE NR-1 DA MOLA NR-69	2	2
68	19159600	ARRUELA LISA ESPECIAL(A.INOX)6,9x12,7x1	1	1
69	17292900	CONJ. CORPO DISTRIBUIDOR SIMPLES DE 2 VIAS	1	
	17293000	CONJ. CORPO DISTRIBUIDOR SIMPLES DE 3 VIAS		1
70	29010269	MOLA NR. 69	1	1
71	20140311	ARRUELA LISA M8-DIN125 A-INOX	1	1
72	20140311	ARRUELA LISA M8-DIN125 A-INOX	1	1
73	17269000	VALVULA DE ALIVIO COMPLETA C. MASTER BOMBA 3PH80		

BOMBA KO 3PH - 45 - C-RUBIA (17253600)
BOMBA KO 3PH - 65 - C-RUBIA (17253700)

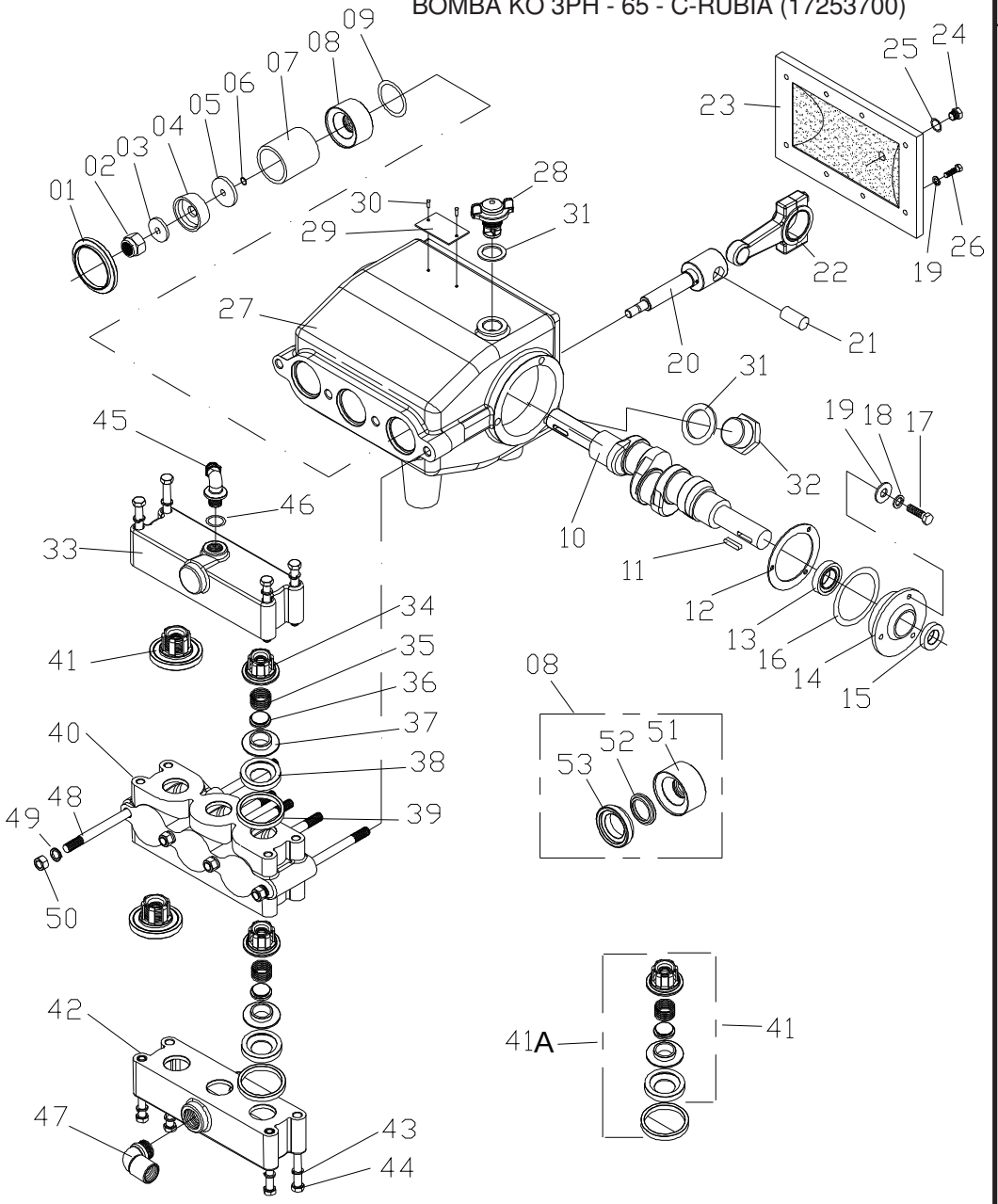

ITEM	CÓDIGO	DISCRIMINAÇÃO	Todos	3PH 45	3PH 65
01	11029500	Alojamento da camisa	03		
02	20100306	Contra-porca 7/16" NC	06		
03	13024000	Luva de encosto	03		
04	21090104	Reparo grafitado	03		
05	13024700	Base do reparo	03		
06	21030012	Anél o'ring nº 04	03		
07	21130201	Camisa de cerâmica	03		
08	19161500	Alojamento da camisa	03		
09	21030224	Anél o'ring nº 12	03		
10	10036400	Girabrequim 3PH 45		01	
10	10031700	Girabrequim 3PH 65			01
11	18000100	Chaveta 3/8"	02		
12	19001400	Junta da tampa lateral	02		
13	21010107	Rolamento 6206Z	02		
14	10031800	Tampa lateral	02		
15	21020212	Retentor NR 00131 BR	02		
16	21030146	Anél o'ring nº 29	02		
17	20020105	Parafuso sextavado 5/16" x 1"	06		
18	20150110	Arruela de pressão 5/16"	06		
19	20140111	Arruela lisa 5/16"	06		
20	17106100	Pistão	03		
21	20170101	Pino da biela 1/2" x 35	03		
22	17106200	Biela	03		
23	12000400	Tampa do carter - Injetado	01		
23	10050200	Tampa do carter - Ferro	01		
24	23020103	Visor de óleo	01		
25	19107000	Junta do visor	01		
26	20020103	Parafuso sextavado 5/16" x 3/4"	08		
27	10050900	Caixa da bomba	01		
28	19195200	Respiro da bomba	01		
29	29050101	Etiqueta de identificação	01		
30	20190601	Rebite de aluminio	02		
31	11044700	Junta do bujão de 1/2" BSP	01		
32	13040200	Bujão 1/2"	01		
33	10043400	Câmara de saída 3PH	01		
34	11030600	Câmara da válvula 3PH	06		
35	29010230	Mola Nº 30	06		
36	15000500	Válvula 3PH	06		
37	19184300	Base da válvula 3PH	06		
38	11030500	Guarnição da válvula 3PH	06		
39	11030200	Alojamento câmara válvula 3PH	06		
40	10045300	Corpo do cabeçote 3PH	01		
41	17327800	Válvula cpl Nova	06		
41A	17175700	Válvula cpl Reposição 07/11	06		
42	10043500	Câmara de sucção3PH	01		
43	20150110	Arruela de pressão 5/16"	08		
44	20010111	Parafuso sextavado 5/16"	08		
45	11026800	Curva macho de 3/4" x 1/2" BSP	01		
46	21030217	Anél o'ring Nº 37	01		
47	11019000	Curva 90º de 1" x 1.1/2" (3PH45-65-80)	01		
48	19189000	Prisioneiro 7/16" x 195 mm	03		
49	20150112	Arruela de pressão 7/16"	03		
50	20090007	Porca sextavada 7/16"	03		
51	11047600	Corpo do alojamento	03		
52	21020501	Retentor nº 01919 BRGO-NBR	03		
53	11047500	Guia do alojamento	03		

ENROLADOR DE MANGUEIRA C-2 (17013800)

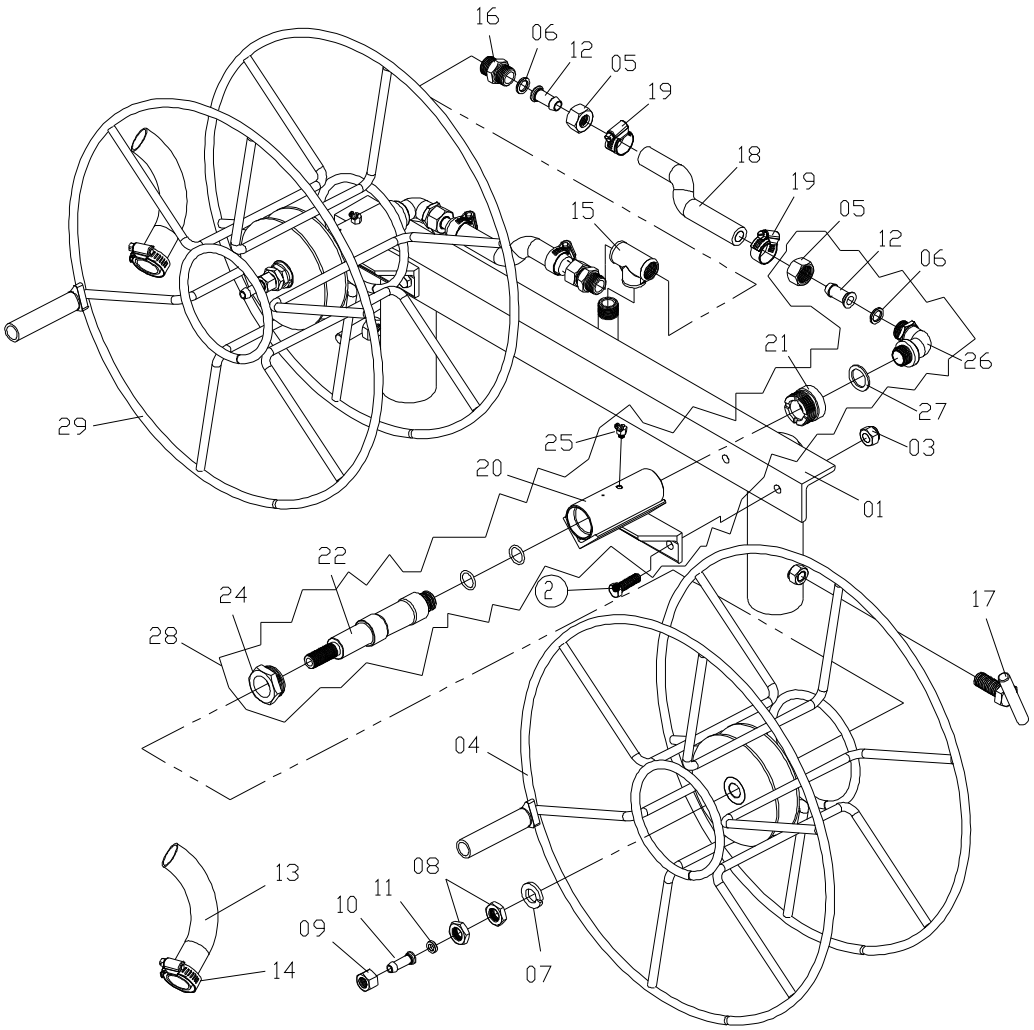

ITEM	CÓDIGO	DISCRIMINAÇÃO	Todos		
01	19188100	Suporte do enrolador de mangueira	01		
02	20020205	Parafuso sextavado de 3/8" x 1.1/4" NC	04		
03	20100207	Porca sextavada parlock de 1/2" NC 13	04		
04	17132000	Aro do enrolador de mangueira	02		
05	13006700	Porca da garra de 1/2" BSP	04		
06	19008800	Junta plástica de 1/2"	04		
07	20150115	Arruela de pressão de 5/8"	02		
08	20090111	Contra porca sextavada de 5/8" NF	04		
09	13065900	Porca de 5/8" NF para garra de 3/8"	02		
10	13006100	Garra de 3/8"	02		
11	19003500	Junta plástica de 3/8"	02		
12	13006300	Garra de 1/2"	04		
13	25013401	Mangueira kanaflex KM azul de 1" x 400 mm	02		
14	29040109	Abraçadeira B-38	02		
15	29030103	Tee de 1/2" BSP	01		
16	13047100	Niple de 1/2" BSP	02		
17	19005300	Borboleta de 5/8" x 1.1/2"-NC	02		
18	25014404	Mangueira de 1/2" x 205 mm	02		
19	29040104	Abraçadeira B-19	04		
20	17190200	Suporte do eixo do enrolador de mangueira	02		
21	13026700	Bucha da capa do eixo	02		
22	14002200	Eixo do enrolador da mangueira	02		
23	21030114	Anel o'ring nº 03	04		
24	13018800	Tampa do eixo	02		
25	23010201	Alimite curvo 45º	02		
26	13050100	Curva 90º macho de 1/2" BSP	02		
27	11044700	Junta do bujão de 1/2" BSP	02		
28	17087100	Eixo do enrolador completo	02		
29	17167700	Enrolador de mangueira sem suporte	02		

ENROLADOR DE MANGUEIRA C-1 (17230800)

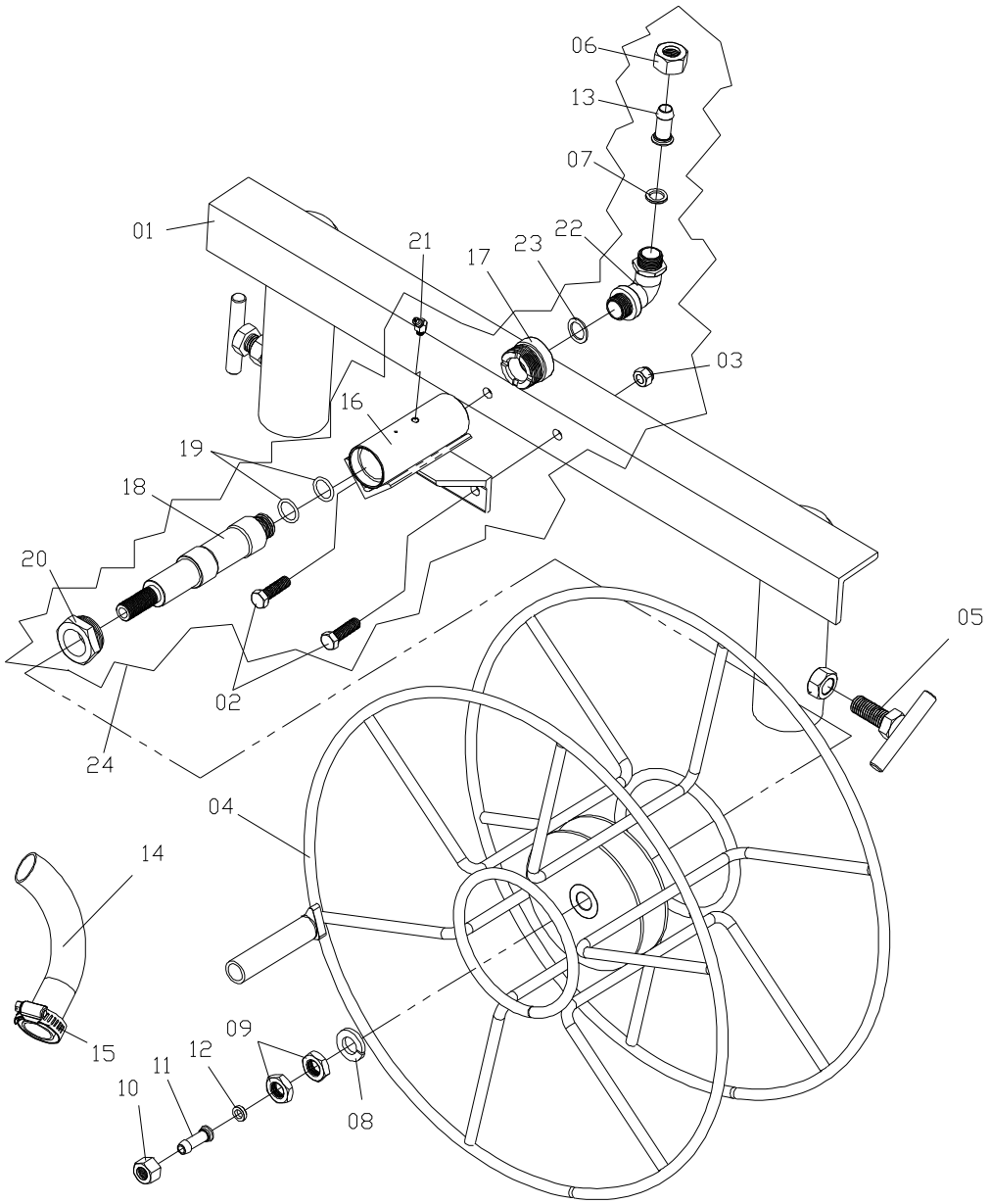

ITEM	CÓDIGO	DISCRIMINAÇÃO	TODAS
01	19188200	Suporte do enrolador de mangueira simples	01
02	20020205	Parafuso sextavado de 3/8" x 1.1/4" NC	02
03	20100205	Porca sextavada parlock de 3/8" NC	02
04	17132000	Aro do enrolador de mangueira	01
05	19005300	Borboleta de 5/8" x 1.1/2"-NC	02
06	13006700	Porca da garra de 1/2" BSP	01
07	19008800	Junta plástica de 1/2"	01
08	20150115	Arruela de pressão de 5/8"	01
09	20090110	Contra porca sextavada de 5/8" NF	02
10	13065900	Porca de 5/8" NF para garra de 3/8"	01
11	13006100	Garra de 3/8"	01
12	19003500	Junta plástica de 3/8"	01
13	13006300	Garra de 1/2"	01
14	25013401	Mangueira kanaflex KM azul de 1" x 400 mm	01
15	29040109	Abraçadeira B-38	01
16	17190200	Suporte do eixo do enrolador de mangueira	01
17	13026700	Bucha da capa do eixo	01
18	14002200	Eixo do enrolador da mangueira	01
19	21030114	Anel o'ring nº 03	02
20	13018800	Tampa do eixo	01
21	23010201	Alimite curvo 45º	01
22	13050100	Curva 90º macho de 1/2" BSP	01
23	11044700	Junta do bujão de 1/2" BSP	01
24	17087100	Eixo do enrolador completo	01

REABASTECEDOR KO BOMBA 3PH 45 (17154000)
REABASTECEDOR KO BOMBA 3PH 65/80 (17129700)

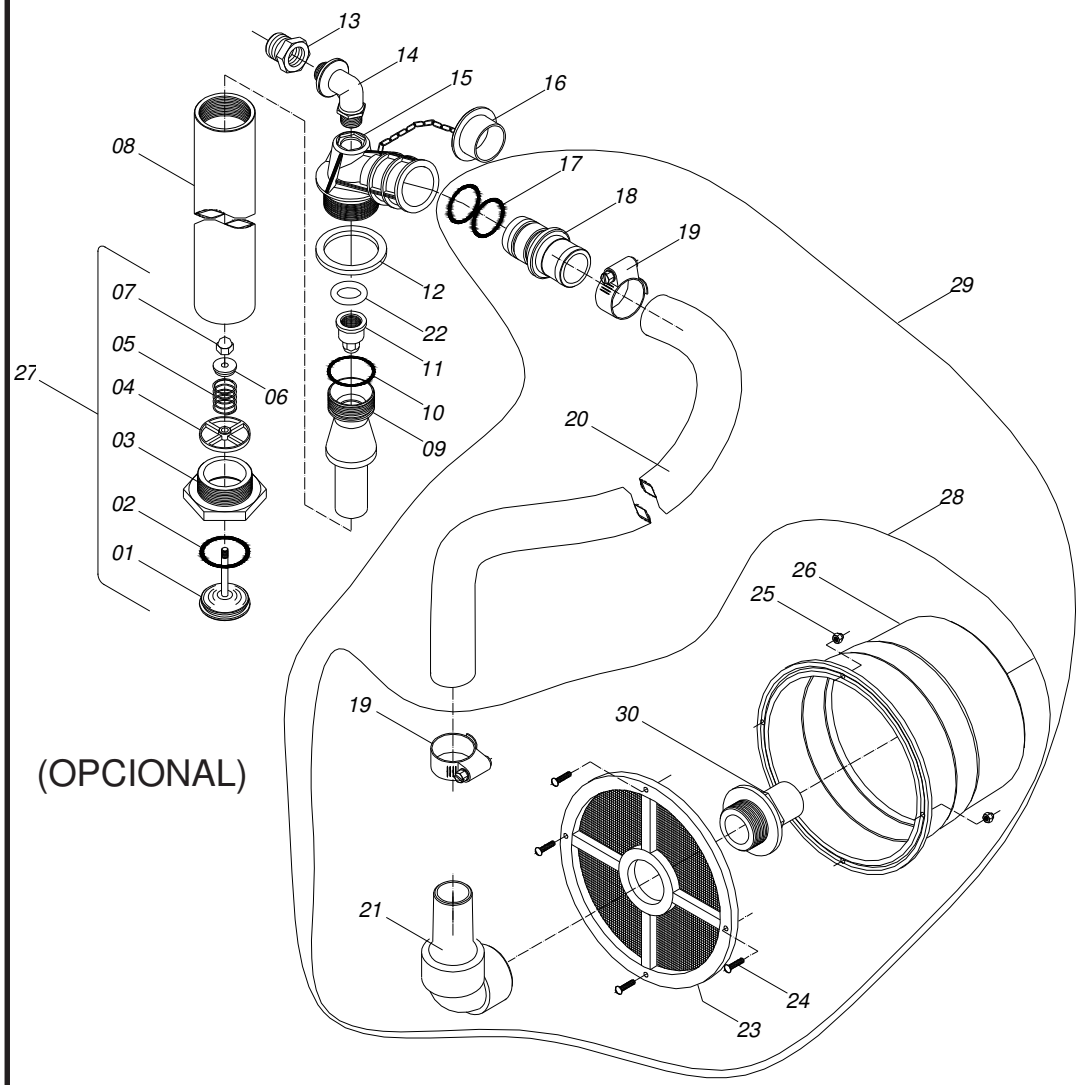

(OPCIONAL)

ITEM	CÓDIGO	DISCRIMINAÇÃO	TODAS	3PH45	3PH80
01	11026700	Válvula do reabastecedor	01		
02	21030804	Anél o'ring nº 30	01		
03	11024600	Corpo da válvula do reabastecedor	01		
04	11026500	Guia da válvula do reabastecedor	01		
05	29010230	Mola nº 30	01		
06	11008600	Tampa da mola	01		
07	20100503	Porca calota 1/4" NC (latão)	01		
08	11025800	Tubo do reabastecedor	01		
09	11024700	Venture do reabastecedor 3PH 80			01
10	21030813	Anél o'ring nº 55	01		
11	11027200	Bico injetor 3PH	01		
11	11027100	Bico injetor 3PH 45		01	
12	19163100	Junta do reabastecedor	01		
13	13058400	Bucha de redução 3/4" x 1/2" BSP	01		
14	11039200	Curva do reabastecedor de 1/2" x 1/2" BSP	01		
15	11023800	Corpo do reabastecedor	01		
16	11024900	Tampa do reabastecedor	01		
17	21030676	Anél o'ring nº 57	02		
18	11024500	Conector do reabastecedor	01		
19	29040114	Abraçadeira de 1/4" x 2" (B51)	02		
20	25010404	Mangueira kanaflex 1.1/2" KE - verde	01		
21	95040134	Conexão p/mangueira 90G de 1.1/2"	01		
22	21030116	Anel o'ring n° 25	01		
23	11006000	Peneira do reabastecedor	01		
24	20080409	Parafuso cab. redonda 3/16" x 3/4" - NC	04		
25	20100202	Porca parlock 3/16" - NC	04		
26	17068200	Boia do reabastecedor	01		
27	19168900	Válvula do reabastecedor cpl	01		
28	19165000	Boia do reabastecedor cpl	01		
29	19195800	Boia do reabastecedor com mangueira	01		
30	19122900	Flange de aperto de 1/2"	01		

REGULADOR DE PRESSÃO 3PH 45/100 (17273300)

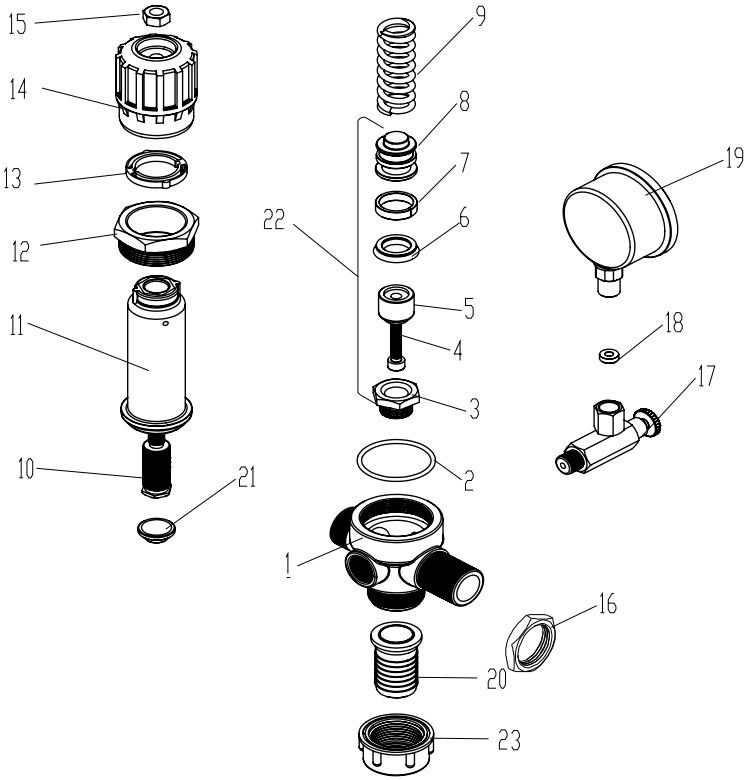

ITEM	CÓDIGO	DISCRIMINAÇÃO	TODAS
01	13049100	Base do regulador de alta nº 5 (3/4" x 3/4")	01
02	21030813	Anél o'ring nº 55 (2-130 viton)	01
03	19122400	Base da agulha	01
04	20061506	Parafuso allen com cabeça de M6 x 30 mm (inox)	01
05	19271700	Agulha do regulador	01
06	21030904	Gaxeta do regulador	01
07	11052600	Guia da gaxeta do regulador	01
08	13073900	Êmbolo do regulador de pressão	01
09	29010268	Mola nº 68	01
10	13073700	Haste do regulador	01
11	11049800	Capa do regulador de pressão	01
12	19271600	Porca de fixação da capa	01
13	11050100	Trava do regulador speed jet	01
14	11049900	Manopla do regulador do by-pass	01
15	20090006	Porca sextavada de 3/8" NC	01
16	13048600	Contra porca de 3/4" BSP (latão)	01
17	17087600	Torneira do manômetro	01
18	11021200	Junta de vedação do manômetro	01
19	28010103	Manômetro 350 lbs rosca de 1/4" BSP	01
20	95040168	Garra de 1" (Arag 105425)	01
21	13073800	Base de apoio da mola reg.	01
22	19316200	Êmbolo de vedação do regulador	01
23	95040161	Porca da Garra 1" BSP (Arag 2002040)	01

PISTOLA PC06 COM MANGUEIRA E CONEXÃO(17320200)

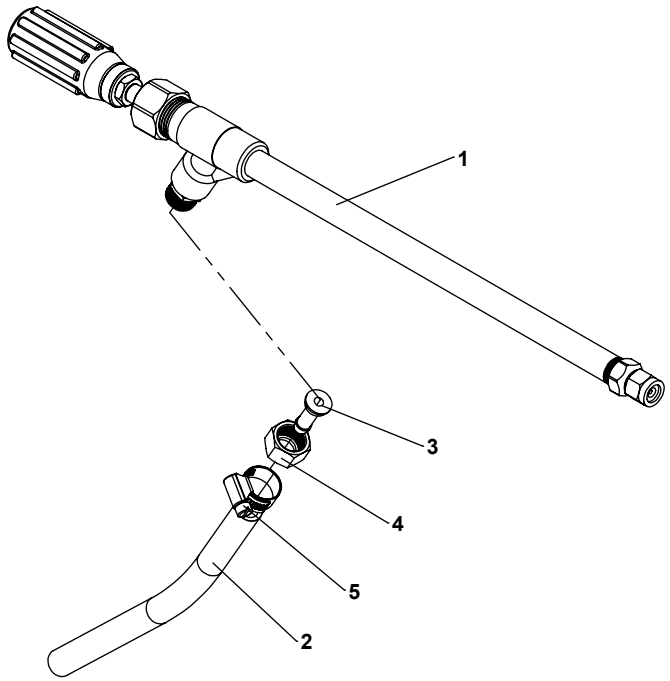

ITEM	CÓDIGO	DISCRIMINAÇÃO	TODAS
01	17002800	Pistola PC 06	01
02	19141200	Mangueira de 3/8" (400PSI) - 50M	01
03	13006200	Garra de 3/8" para porca de 1/2"	01
04	13006700	Porca da garra de 1/2" BSP	01
05	29040104	Abraçadeira B19	01

PISTOLA PC06 (17002800)

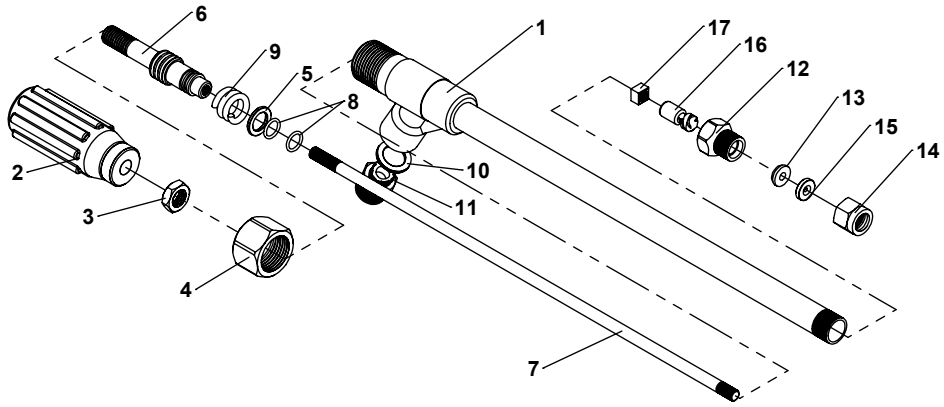

ITEM	CÓDIGO	DISCRIMINAÇÃO	TODAS
01	10000400	Corpo regulador -PC-06	01
02	11009800	Cabo da pistola	01
03	20090208	contra Porca Sext. de 1/2" NC-13	01
04	13001800	Porca de vedação	02
05	13001900	Arruela lisa de 1/2" (latão)	01
06	13002000	Nucleo Regulador	01
07	13002200	Haste reguladora	01
08	21030012	Anel O'ring N° 04	02
09	19123800	Gaxeta preta 1/8"x220mm	01
10	19008600	Junta plástica de 3/4"	01
11	13027700	Niple especial de 1/2"x5/8"	01
12	13002400	Corpo do bico	01
13	19003000	Chapinha do bico	01
14	13002500	Capa do bico (menor)	01
15	26040106	Ponta do bico K-5	01
16	19002900	Difusor do bico	01
17	13008300	Contra Porca 5/16"	01

FILTRO DE SUCÇÃO 150L C/CONEXÃO
17462700

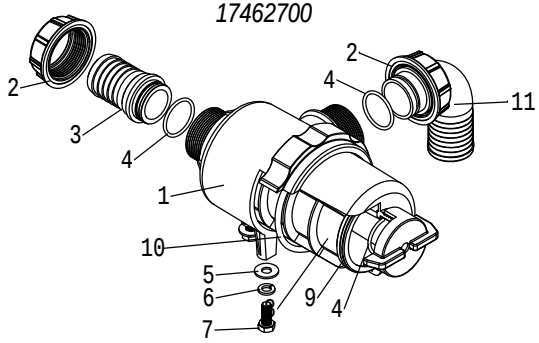

ITENS	CÓDIGO	DISCRIMINAÇÃO	TODAS
			.
1	95410121	FILTRO DE SUCÇÃO 150L/MIN-MALHA 50	1
2	95410127	PORCA Ø G1.1/2"BSP (ARAG 2002060.25)	2
3	95040190	GARRA Ø38 G1.1/2"BSP (ARAG 106638.25)	1
4	21030123	ANEL O'RING NR-32 (2124) VISOR DE OLEO	3
5	20140111	ARRUELA LISA 5/16"	3
6	20150110	ARRUELA DE PRESSÃO 5/16"	3
7	20330813	PARAFUSO SEXT. M 8 x 20 RI	3
8	95410122	PENEIRA MALHA 50 P/FILTRO DE SUCÇÃO 150L/MIN	1
9	21030146	ANEL O'RING NR-29	2
10	21030335	ANEL O'RING NR-77 (2342-VITON)	1
11	95410129	CURVA 90° DE 40(ARAG 116640)	1

FILTRO DE SUCÇÃO 120L C/CONEXÃO
17517400

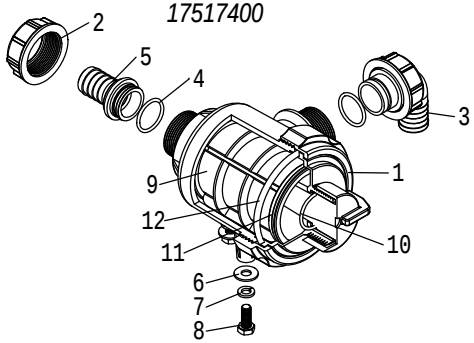

			QTD
1	95410123	FILTRO DE SUCÇÃO 120L/MIN-MALHA 50	1
2	95020207	PORCA DE FIXAÇÃO DO INJETOR	2
3	95410187	CURVA 90° DE 40(ARAG 116640)	1
4	95040152	O'RING 2.62 x 26.65 x 31.89 EPDM(G10051)	2
5	95040187	GARRA Ø25 G1.1/4"BSP (ARAG 106525)	1
6	20140111	ARRUELA LISA 5/16"	3
7	20150110	ARRUELA DE PRESSÃO 5/16"	3
8	20330813	PARAFUSO SEXT. M 8 x 20 RI	3
9	95410126	PENEIRA MALHA 50 P/FILTRO DE SUCÇÃO 120L/MIN	1
10	21030123	ANEL O'RING NR-32 (2124) VISOR DE OLEO	1
11	21030146	ANEL O'RING NR-29	2
12	21030335	ANEL O'RING NR-77 (2342-VITON)	1

PISTOLA PH-3 (17105000)

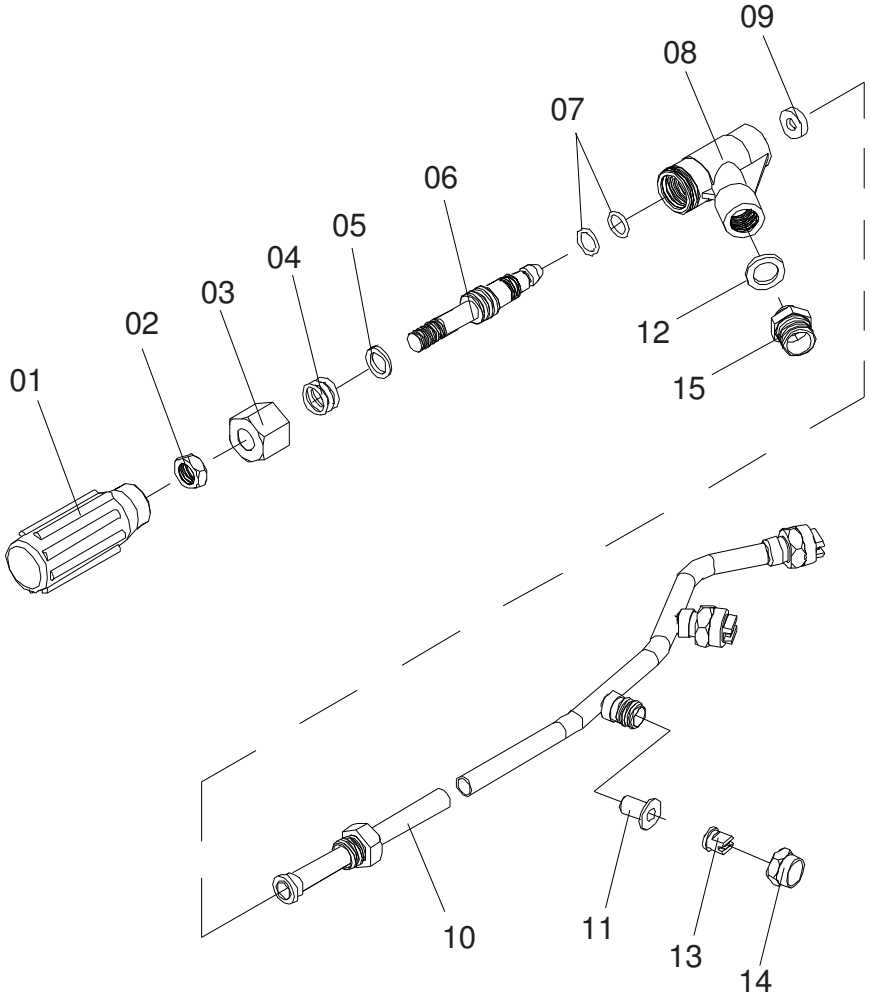

ITEM	CÓDIGO	DISCRIMINAÇÃO	TODAS
01	11009800	Cabo da pistola	01
02	20090208	Contra porca sextavada	01
03	13001800	Porca de vedação	01
04	19123800	Gaxeta	01
05	13001900	Arruela lisa	
06	17102200	Nucleo regulador PCA-11	
07	21030012	Anél o'ring nº 4	
08	10002500	Corpo regulador PCA-11	
09	19003900	Chapinha do bico	
10	17104900	Câmara da pistola PH-3	
11	26020102	Peneira ASTM 50	
12	19008600	Junta plástica	
13	26010305	Ponta do bico	
14	13002500	Capa do bico niple simples	
15	13027700	Niple especial	

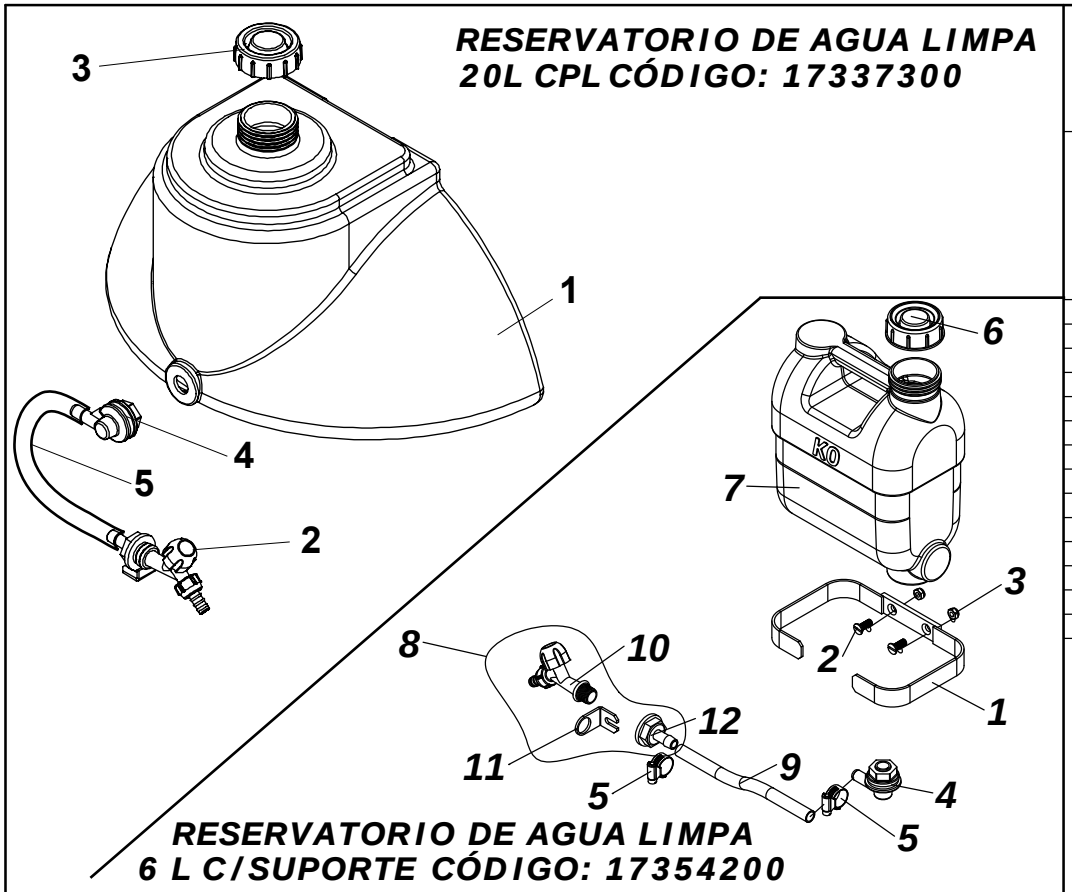

ITENS	CÓDIGO	DISCRIMINAÇÃO	TODAS
01	11065000	Reservatório de água limpa 20 L	01
02	19406400	Torneira P/jardim	01
03	29150401	Tampa P/galão 20L	01
04	19160100	Adaptador do visor	01
05	19515200	Mangueira P/ar-agua de 1/2"	01
1	*17354300*	*SUPORTE DO RESERVATORIO DE AGUA LIMPA 5L*	*1*
2	*20280811*	*PARAFUSO FENDA CAB.CHATA 5/16"x7/8"NC*	*2*
3	*20100204*	*PORCA SEXT.PARLOCK DE 5/16" NC*	*2*
4	*19160100*	*ADAPTADOR DO VISOR 90º DE 1/2"(COMPLETO)*	*1*
5	*29040104*	*ABRACADEIRA DE 1/2"x3/4"(14-22) MICRO*	*2*
6	*29150401*	*TAMPA PARA GALÃO 20L (AGUA LIMPA)*	*1*
7	*11085600*	*RESERVATORIO DE AGUA 6 LITROS*	*1*
8	*19414300*	*TORNEIRA PARA JARDIM COM SUPORTE 90G SEM PARAFUSO*	*1*
9	*19285200*	*MANGUEIRA CRISTAL DE 1/2"x1,5 - (0,80m)*	*1*
10	*29150305*	*TORNEIRA P/ JARDIM 1/2 - 3/4*	*1*
11	*19205100*	*SUPORTE DA VÁLVULA ESFERICA DE 1/2"*	*1*
12	*11032000*	*GARRA DO LAVADOR DE EMBALAGEM*	*1*

AGITADOR HIDRÁULICO Nº 01 (19213900)

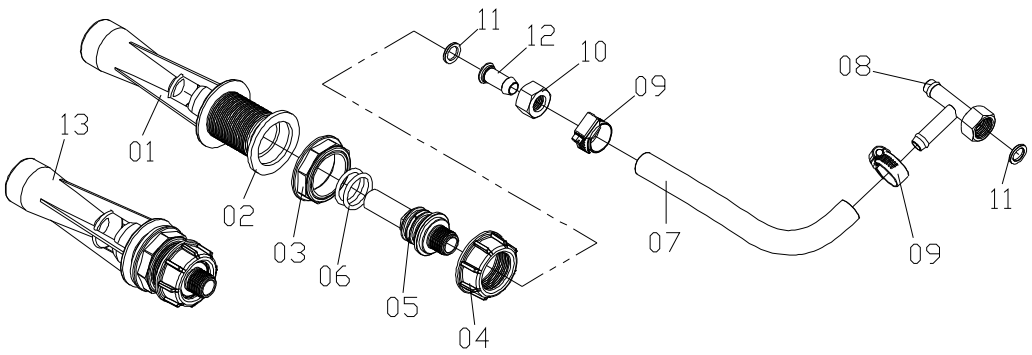

ITEM	CÓDIGO	DISCRIMINAÇÃO	TODAS
01	95020203	Corpo do agitador hidráulico Nº 01	01
02	95020211	Junta chata de 1.1/4" BSP	01
03	95020209	Porca de fixação de 1.1/4" BSP	01
04	95020207	Porca de fixação do injetor	01
05	95020212	Injetor do agitador	01
06	21030215	Anél o'ring nº 10	02
07	25014404	Mangueira de 1/2" x 600	01
08	19163300	Distribuidor tipo T de 1/2"	01
09	29040104	Abraçadeira B19	02
10	13006700	Porca da garra de 1/2" BSP	01
11	19008800	Junta plástica de 1/2"	01
12	13006300	Garra de 1/2"	02
13	95020201	Agitador hidráulico	01

COMANDO ELETRICO 2VIAS S/RET.C/CURVA 1"
17472000

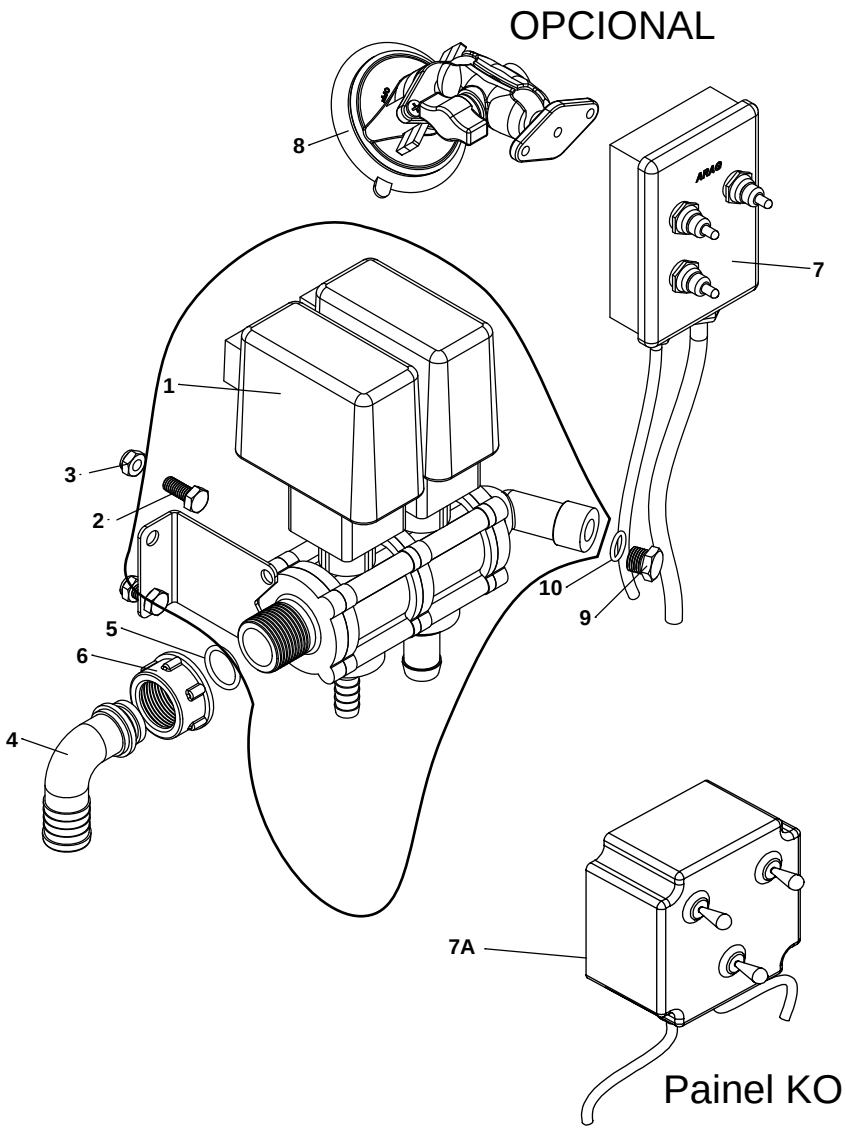

ITENS	CÓDIGO	DISCRIMINAÇÃO	TODAS
1	95030231	COMANDO ELETRICO 2 VIAS S/RET.(463CKO01)	1
2	20020103	PARAFUSO SEXT. 5/16"x3/4" RI-NC	4
3	20100204	PORCA SEXT.PARLOCK DE 5/16" NC	4
4	95040185	CURVA 90° DE 25(ARAG116425.25)	1
5	95040196	O'RING 2.62 x 20.24 x 25.48 EPDM(G10041.25)	1
6	95040197	CONEXAO TIPO PORCA G1(2002040.25)	1
7	95030232	CAIXA DE COMANDO ECONOMICA 2V(ARAG-46615210)	1
7A	17448700	PAINEL COMANDO ELETRICO KO 2VIAS	1
8	95030218	SUPORTE COM VENTOSA(ARAG-467040.650)	1
9	13060700	RESPIRO DE 1/4" BSP	1
10	21030632	ANEL O'RING NR-72 (6765)	1

ADESIVOS KO 400/600/800 CA/CI

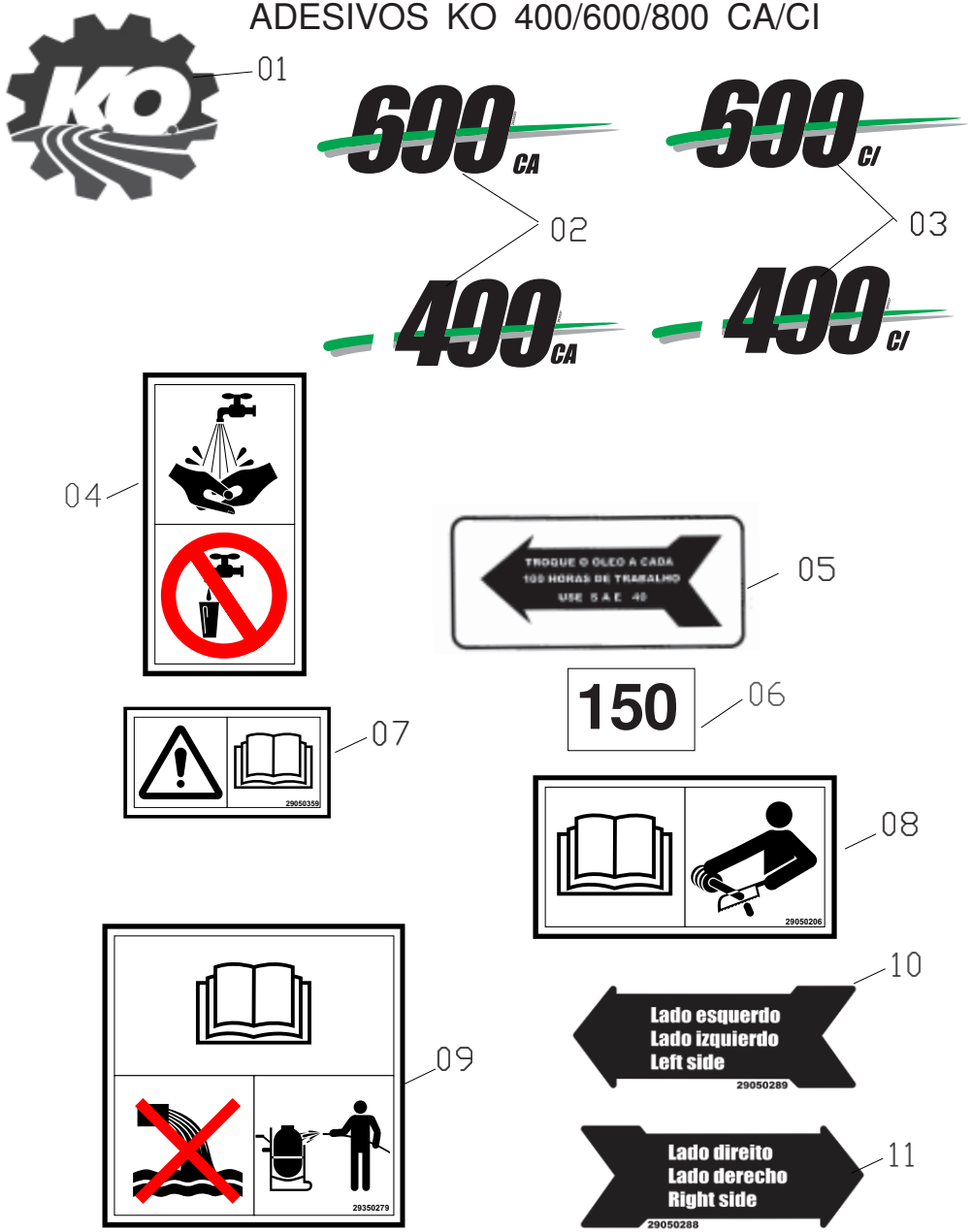

ITEM	CÓDIGO	DISCRIMINAÇÃO	TODAS
01	29050268	Decalque logotipo KO pequeno	02
02	29350242	Decalque KO 600 CA	01
	29350227	Decalque KO 400 CA	01
03	29350242	Decalque KO 600 CI	01
	29350228	Decalque KO 400 CI	01
04	29350287	Decalque Agua limpa	01
05	29050202	Decalque troque o óleo	01
06	29050220	Decalque de números para visor de nível	01
07	29050359	Decalque Filtro e reabastecedor	01
08	29050206	Decalque corte o cardan	01
09	29350279	Decalque Evite agua suja limpe o tanque	01
10	29050289	Decalque lado esquerdo	01
11	29050288	Decalque lado direito	01

ADESIVOS DE SEGURANÇA

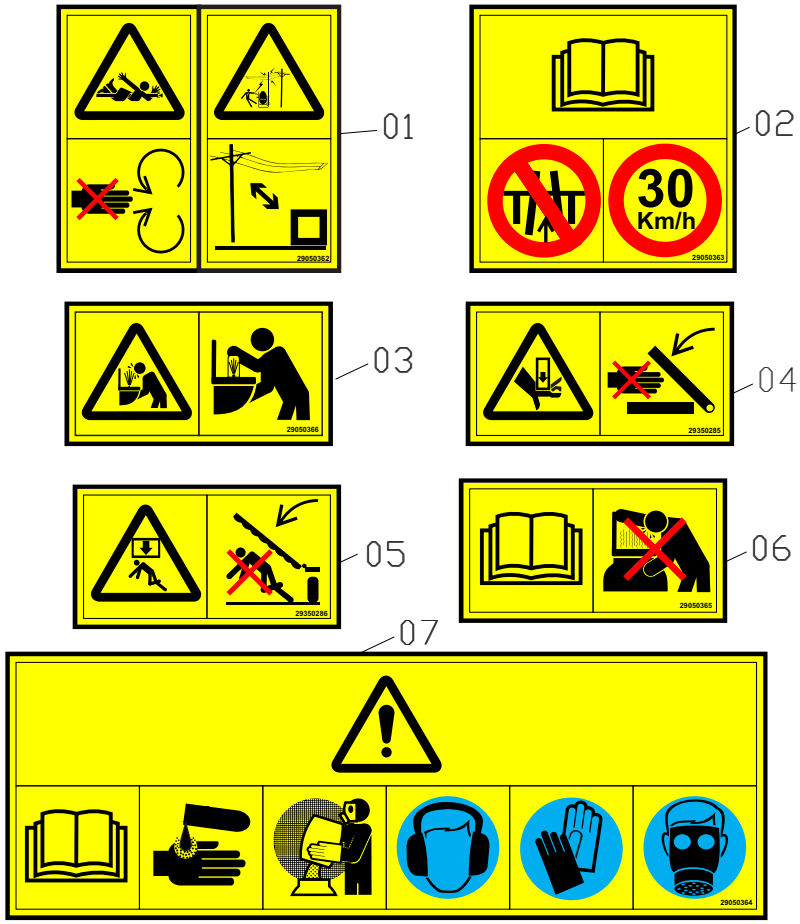

ITEM	CÓDIGO	DISCRIMINAÇÃO	QDE
01	29050362	Decalque Alerta risco de ferimento	01
02	29050363	Decalque Alerta Transito	01
03	29050366	Decalque Alerta lavador de embalagem	01
04	29350285	Decalque Alerta risco de esmagamento	01
05	29350286	Decalque Alerta abertura das barras	01
06	29050365	Decalque Alertas abertura tampa do tanque	01
07	29050364	Decalque Alerta EPI	01